工程设计出图专用章(电子)
资质证书号：A131002117
有效期至：2029年06月25日

中华人民共和国公用设备工程师(暖通空调)
姓　名：杨军
注册号：3100211-CN007
有效期：至2025年12月
电子

中华人民共和国一级注册建筑师
姓　名：吕淼
注册号：3100211-038
有效期：至2026年10月31日
电子

中国轻工业上海工程咨询有限公司
施工图纸审查专用章(电子)
审查机构编号：09003

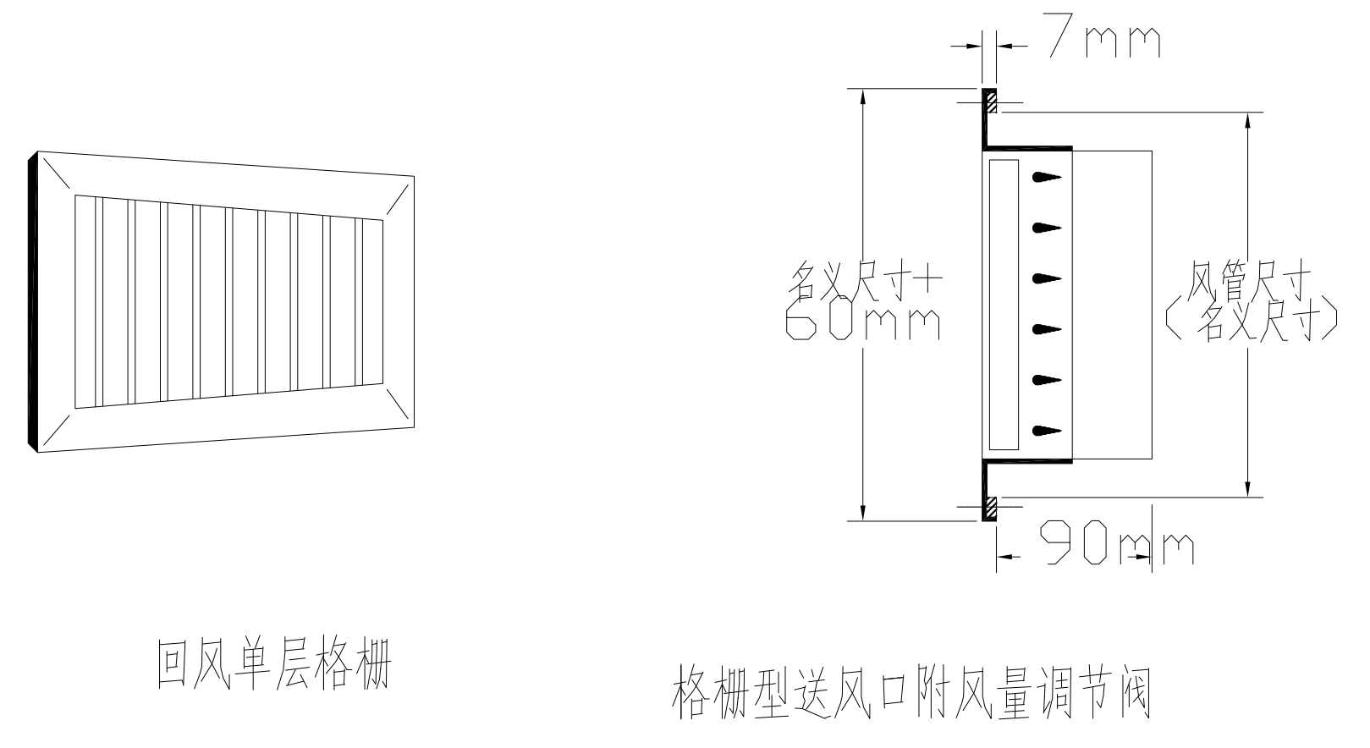
7mm
名义尺寸+60mm
风管尺寸（名义尺寸）
90mm

回风单层格栅

格栅型送风口附风量调节阀

格栅型回风口附风量调节阀

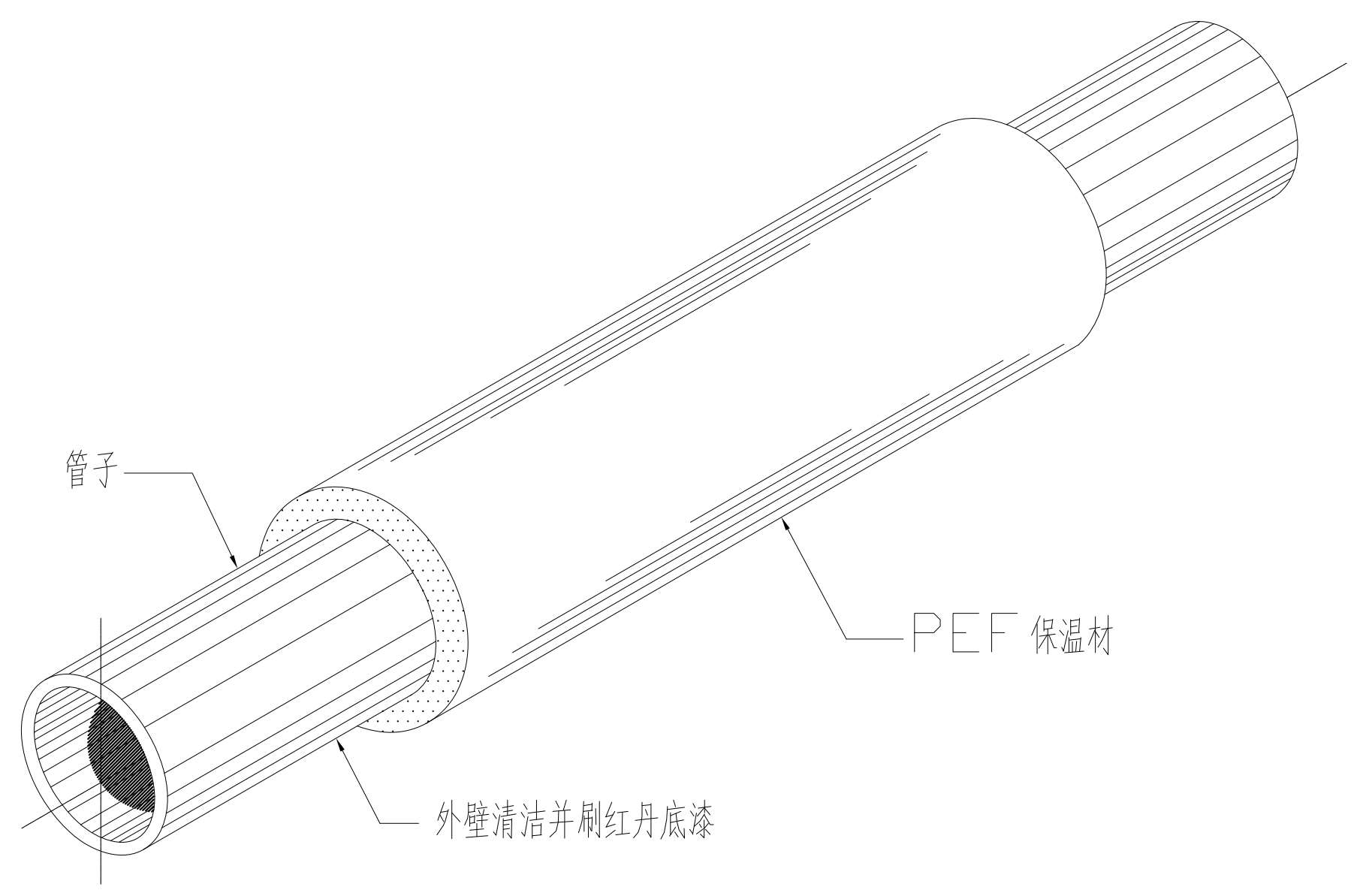
管子
PEF 保温材
外壁清洁并刷红丹底漆

管径	20	32	40	50	65	80	100	125	150	200	250
保温厚度	25	25	25	30	30	30	30	30	30	40	40

水管保温

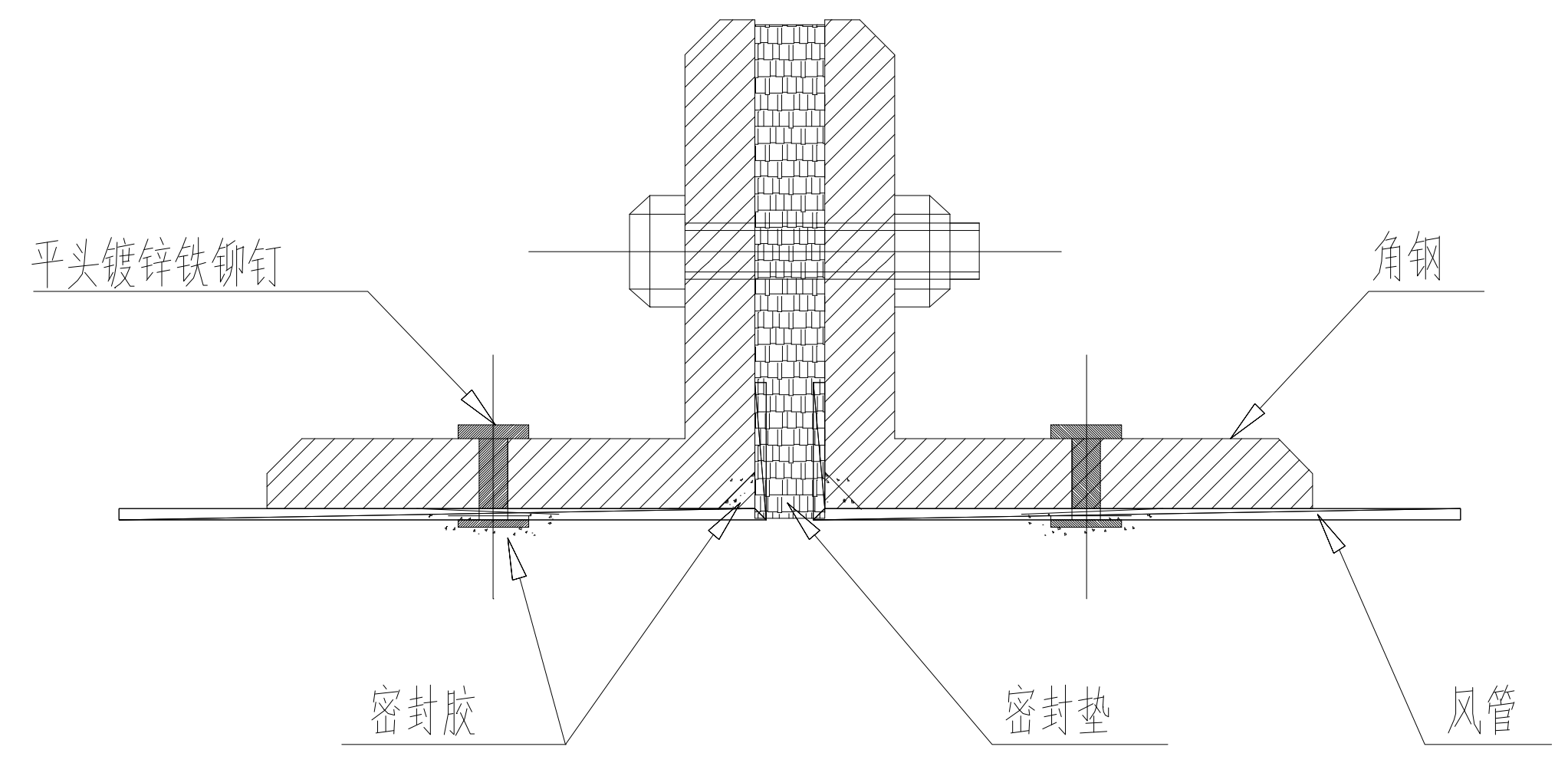
平头镀锌铁铆钉
角钢
密封胶
密封垫
风管

风管法兰连接详图

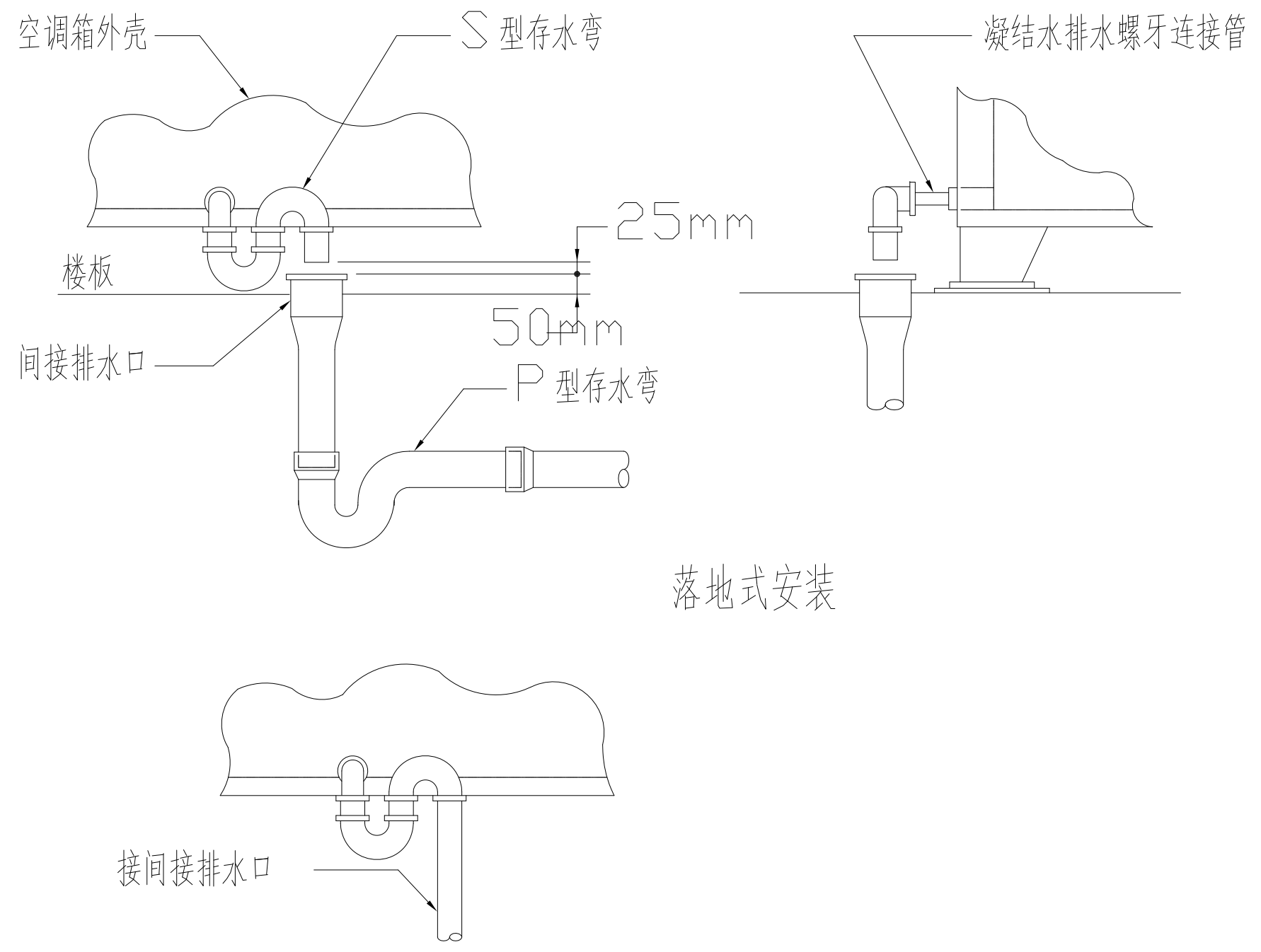
空调箱外壳
S 型存水弯
凝结水排水螺牙连接管
25mm
50mm
楼板
间接排水口
P 型存水弯
接间接排水口

落地式安装

吊挂式安装

空调箱排水

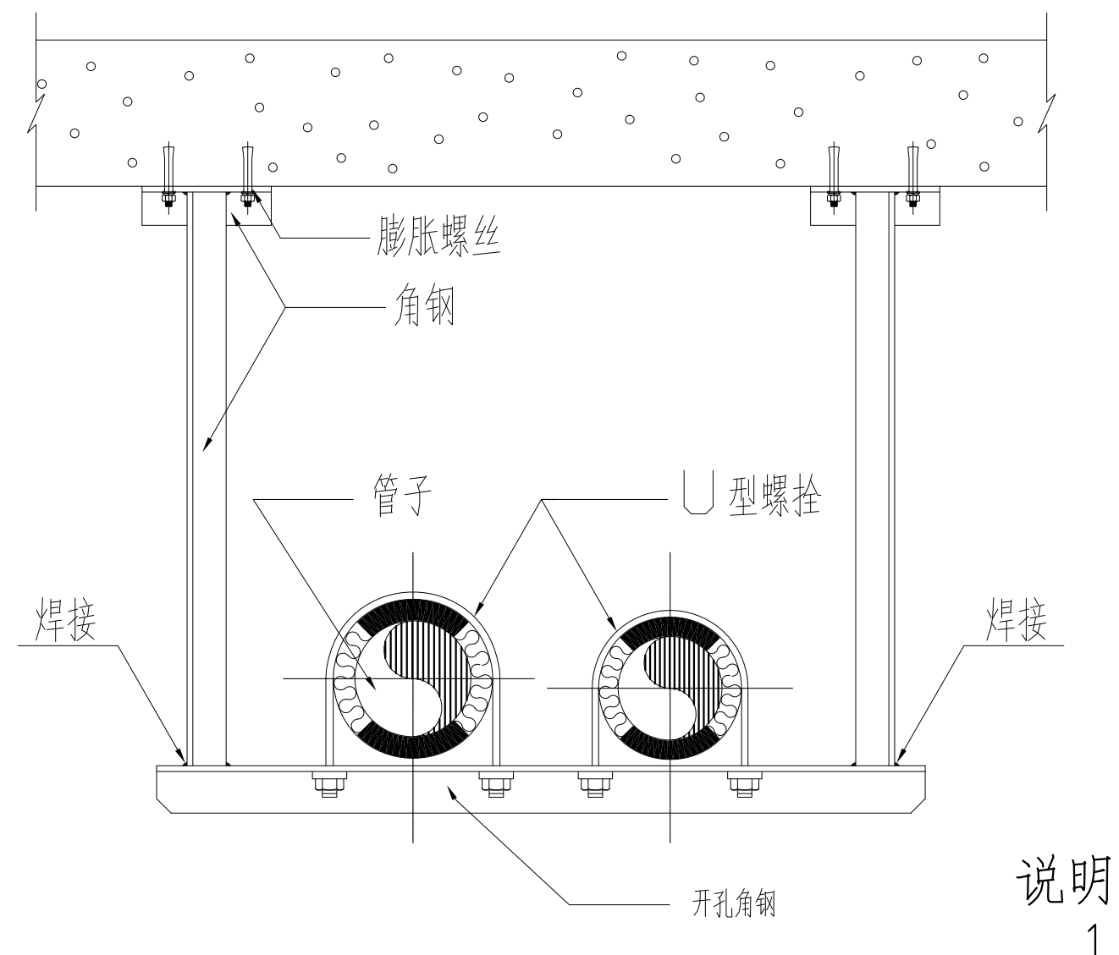
膨胀螺丝
角钢
管子
U 型螺栓
焊接
焊接
开孔角钢

说明：
1、空调管道安装时候需加木托。

有保温水管支撑最大间距

管径	15	20	25	32	40	50	65	80	100	125	150	200	250	300
最大间距(M)	1.5	1.8	2.0	2.4	2.7	3.0	3.5	4.0	4.5	5.0	5.5	6.0	6.0	6.0
单跨垂直荷载(KN)	0.04	0.06	0.09	0.14	0.20	0.29	0.47	0.68	1.06	1.57	2.29	4.21	6.27	8.63

水管吊架

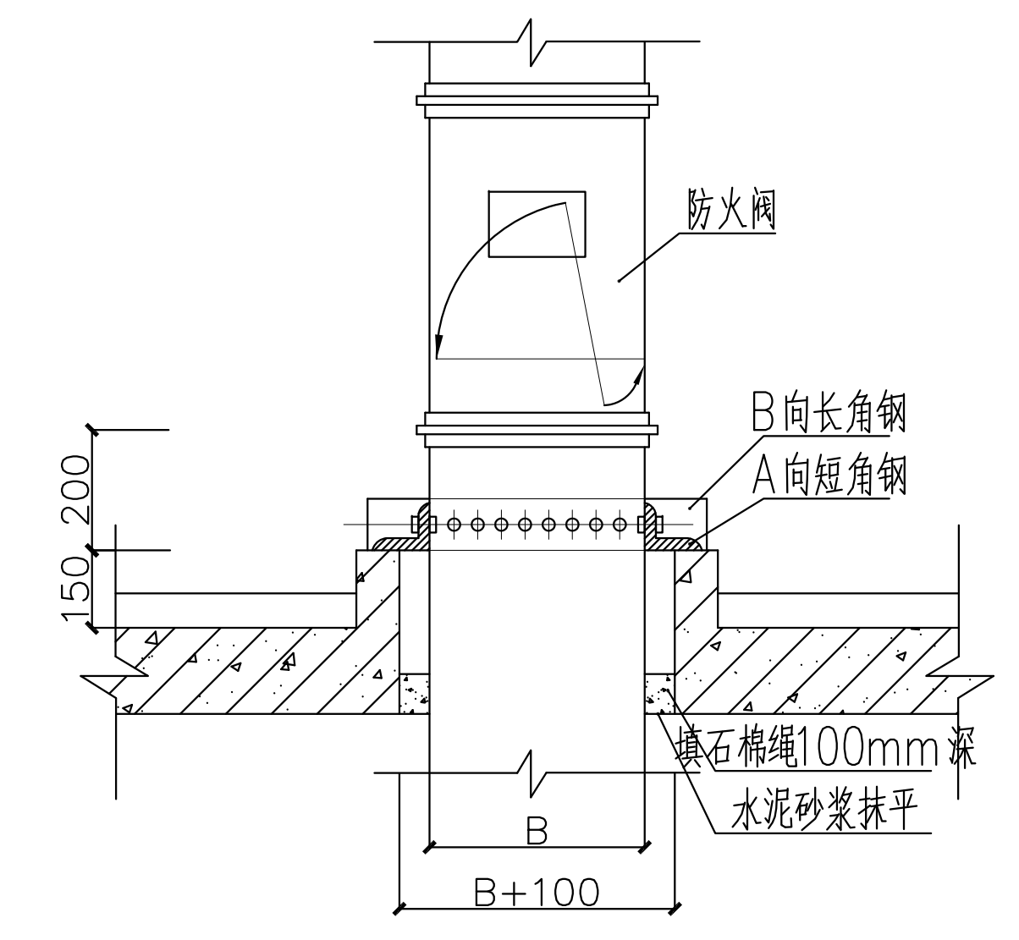
防火阀
B向长角钢
A向短角钢
150
200
填石棉绳100mm深
水泥砂浆抹平
B
B+100

风管穿越楼板防火阀安装大样图

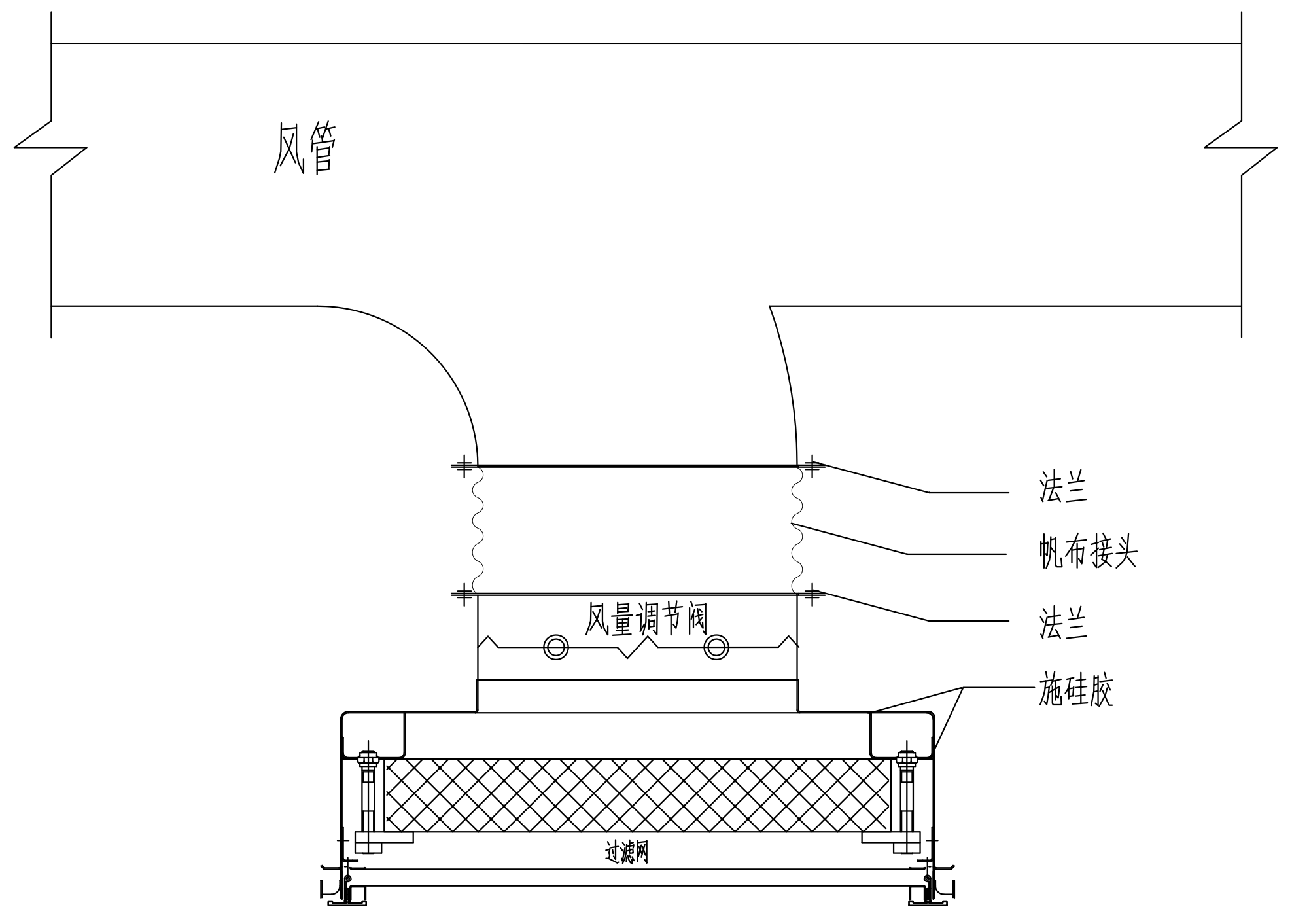
风管
法兰
帆布接头
法兰
施硅胶
风量调节阀
过滤网

高效（中效）风口安装

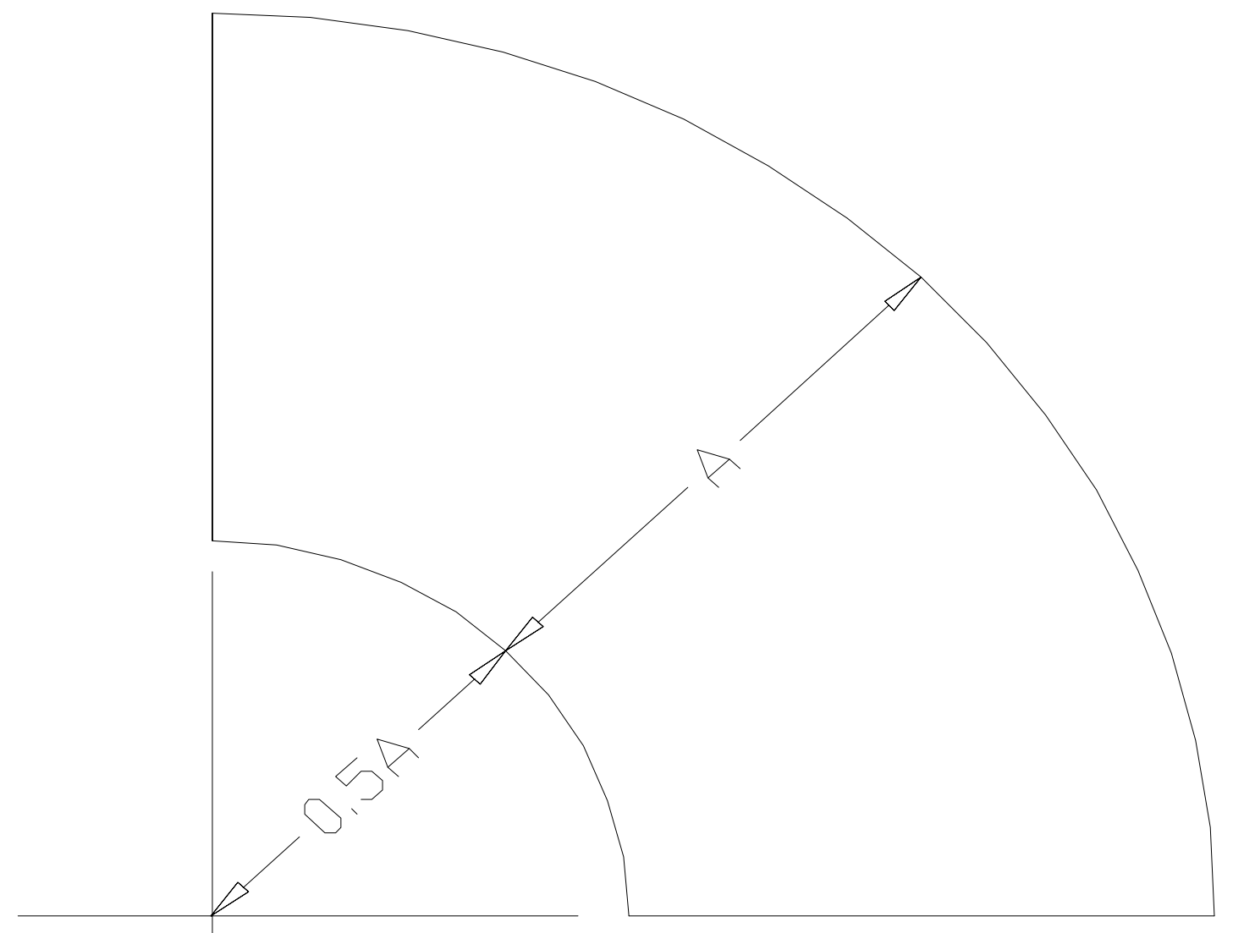

矩形风管的标准弯头

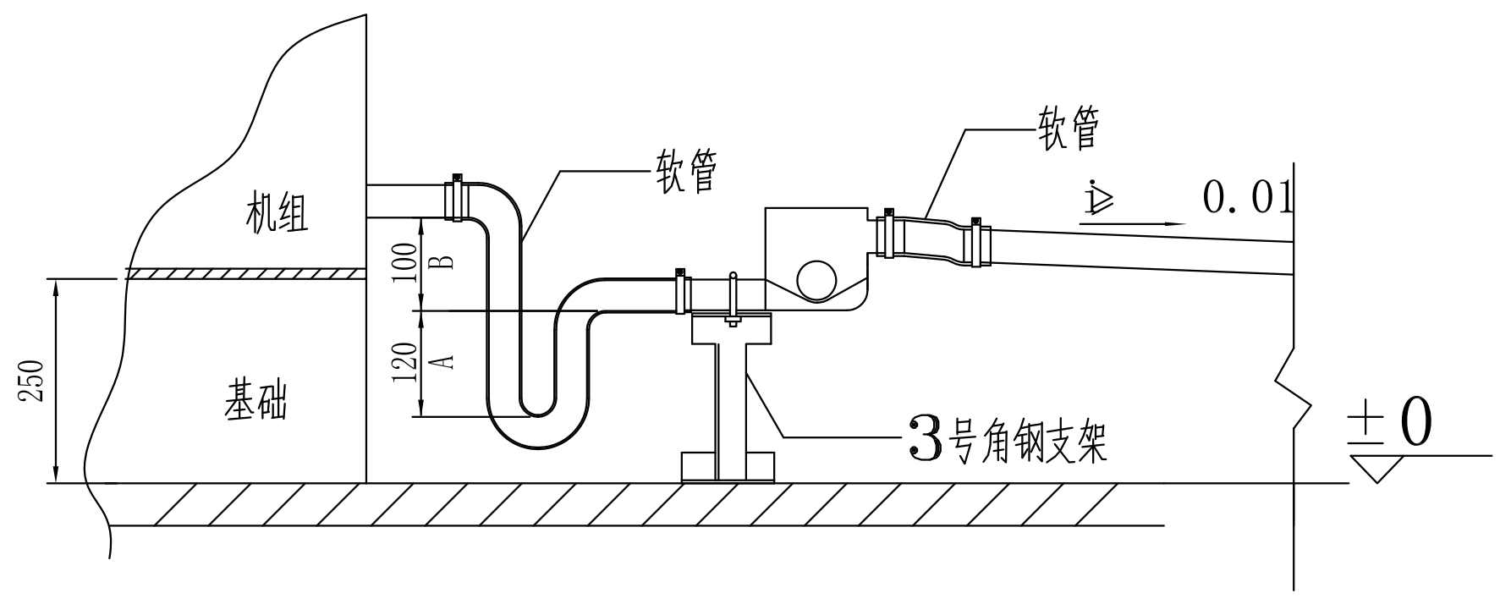
机组
基础
软管
软管
250
100
B
120
A
3号角钢支架
i≥ 0.01
±0

说明：
1、空调表冷段处于负压时:A=B>(P/10)+20mm。
2、当放置水封位置足够时:A，B可近似取风机全压值。
3、空调表冷段处于正压时:A>(P/10)+20mm,B≥30mm。
4、P为该处的风压值(Pa)。

机组防倒吸装置示意图

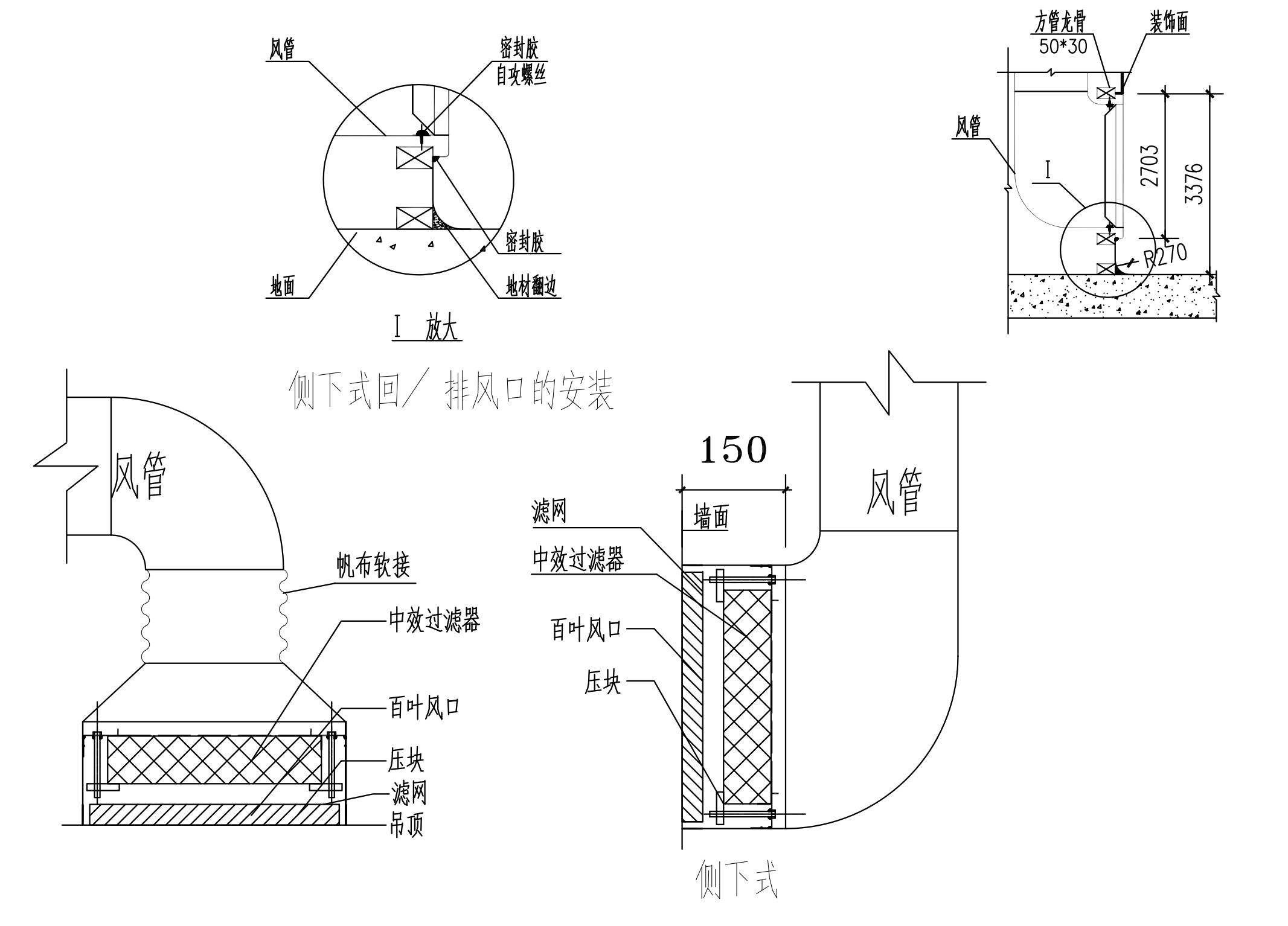
风管
密封胶
自攻螺丝
密封胶
地面
地材翻边
I　放大
方管龙骨
50*30
装饰面
风管
I
2703
3376
R270
风管
帆布软接
中效过滤器
百叶风口
压块
滤网
吊顶
150
滤网
中效过滤器
墙面
百叶风口
压块
风管

侧下式回/ 排风口的安装

侧下式

吊顶式

注：特殊场所中效过滤器改为超低阻高效过滤器。

中效风口安装及风口安装节点

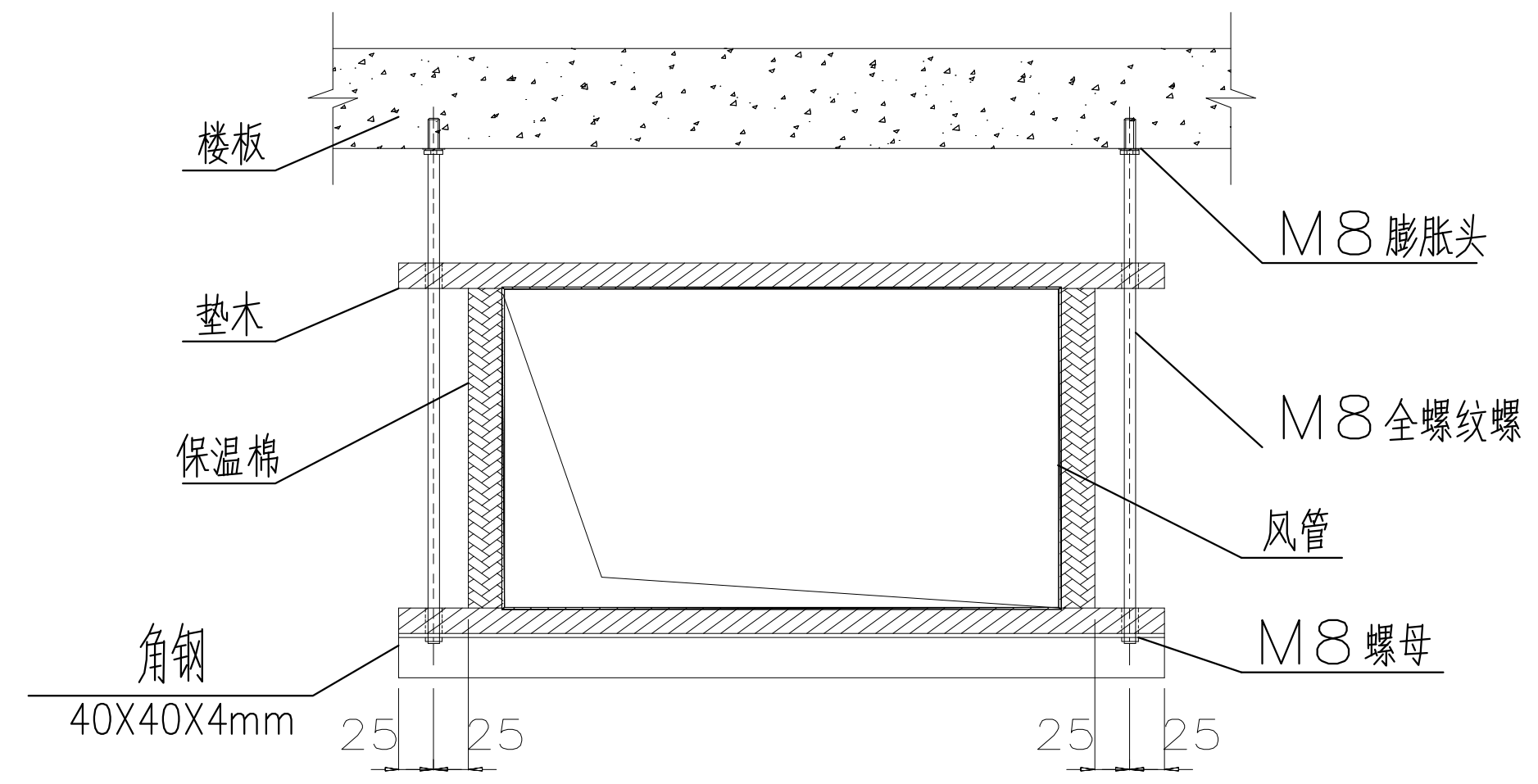
楼板
垫木
保温棉
角钢
40X40X4mm
M8 膨胀头
M8 全螺纹螺
风管
M8 螺母
25
25
25
25

楼板下风管支架的安装

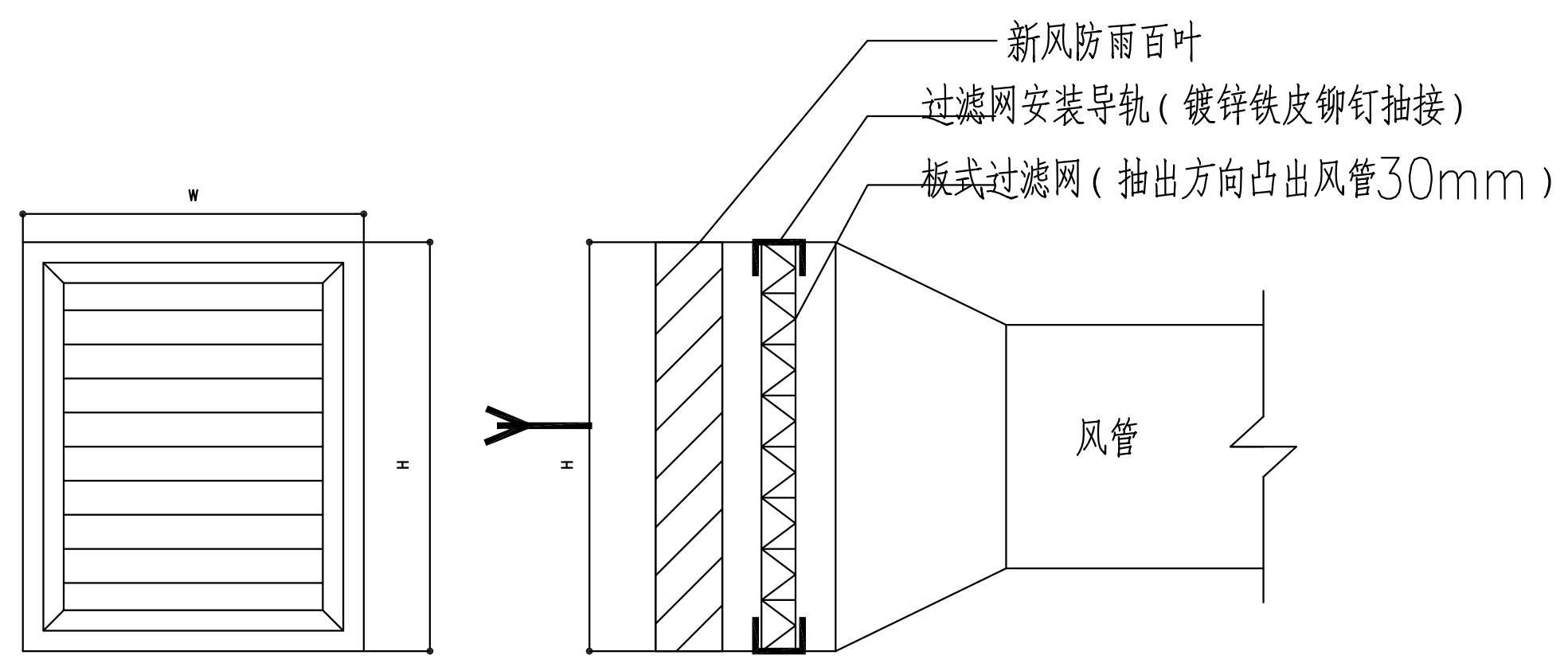
W
H
H
新风防雨百叶
过滤网安装导轨（镀锌铁皮铆钉抽接）
板式过滤网（抽出方向凸出风管30mm）
风管

防雨百叶过滤网安装

项目名称 Project
上海市长宁妇幼保健医院改扩建工程(含扩大用地)项目
建设单位 Client
上海市长宁区妇幼保健院
例图索引 Legend & Key
出图记录 Issue Notes

版次Rev.	日　期 Date	设　计 Designed by

比　例 Scale

TIANHUA天华
www.thape.com
上海天华建筑设计有限公司
Shanghai TIANHUA Architecture Planning & Engineering Ltd.
中国　上海市　中山西路1800号　兆丰环球大厦27楼
27F, 1800 Zhongshan West Rd. Shanghai 200235,PRC
设计证号 Licence NO. A131002117
所有施工图蓝图须加盖本公司施工图用图章后为有效施工图

审　定 Authorized	王峻强	王峻强
审　核 Approved by	王峻强	王峻强
设计总负责 Project director	吕淼	吕淼
专业负责人 Discipline Responsible	杨军	杨军
校　对 Checked by	董磊	董磊
设　计 Designed by	汤晓岑	汤晓岑
制　图 Drawn by	汤晓岑	汤晓岑
会　签 Comfirmed by		

建　筑 Architecture		强　电 Electricity	
结　构 Structure		弱　电 Telecom	
给排水 WS&D		暖　通 HVAC	
燃　气 Gas		动　力 Dynamics	
室　内 Interior		景　观 Landscape	

项目编号 Porject No.	TH19022302	设计类别 Category	土建
专　业 Discipline	暖通	设计阶段 Status	施工图
设计子项 Project Subdivision	专项设计（层流净化）		
图纸名称 Drawing Title	节点大样图二		
日　期 Date	2025-06-20		
图纸编号 Drawing No.	H2007B		