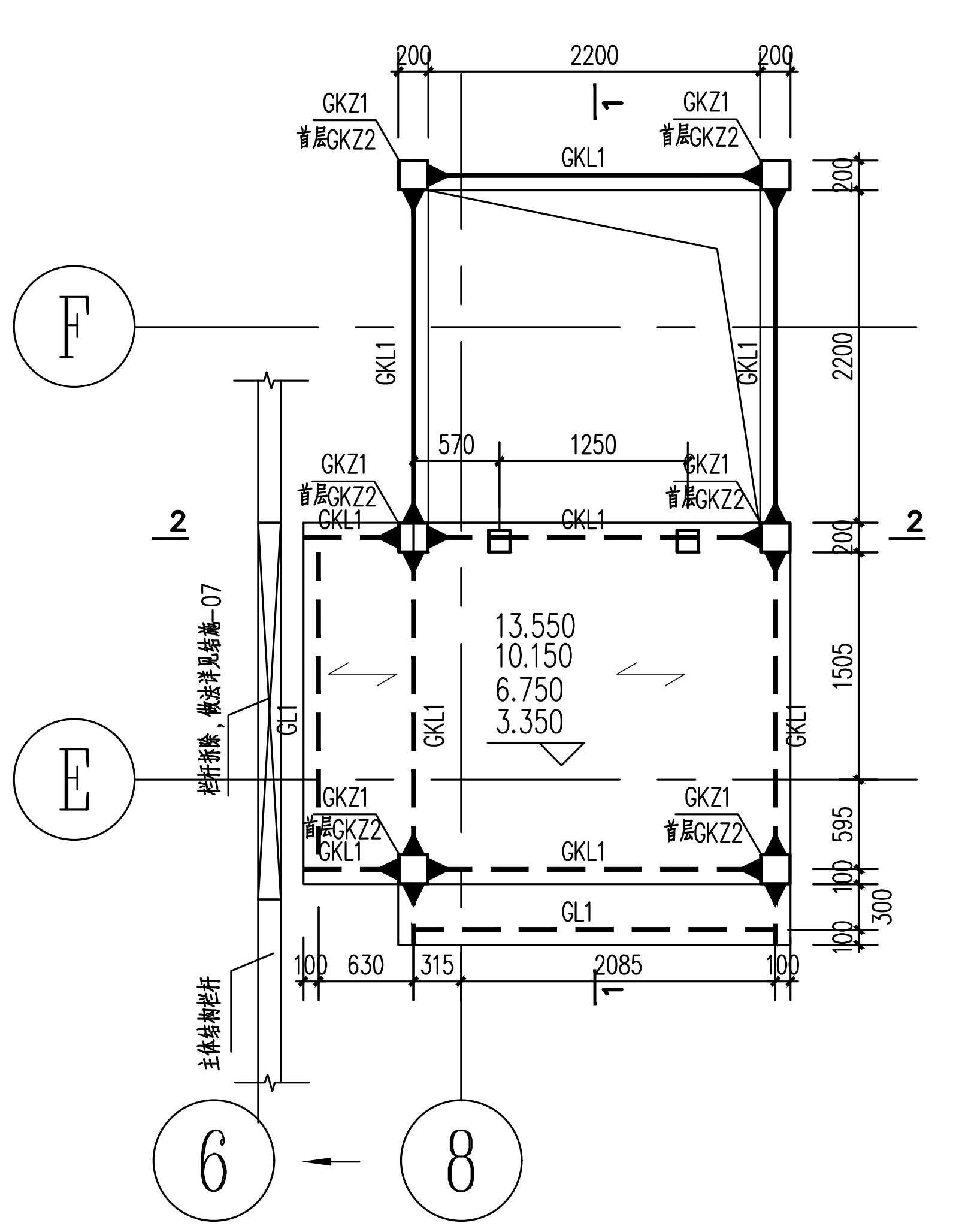
200
2200
GKZ1
首层GKZ2
GKL1
2200
570
1250
13.550
10.150
6.750
3.350
1505
595
300
GL1
100
630
315
2085
F
E
6
8
2

二~五层结构平面图

说明：
1. 除注明外，钢梁梁顶标高均为结构标高。
2. 楼板为组合楼板，板厚 hc=100mm(注：组合楼板总厚为150mm)；
   板面钢筋：双向ф8@150;
   板底钢筋：平行板肋每个凹肋 1ф10(ф10@185).
3. 梁柱节点及主次梁节点均为刚接.
4. 构件位置应与设备厂家核对无误后方可施工。
5. 未注明的构件定位尺寸详见设备厂家提供的专业图纸。

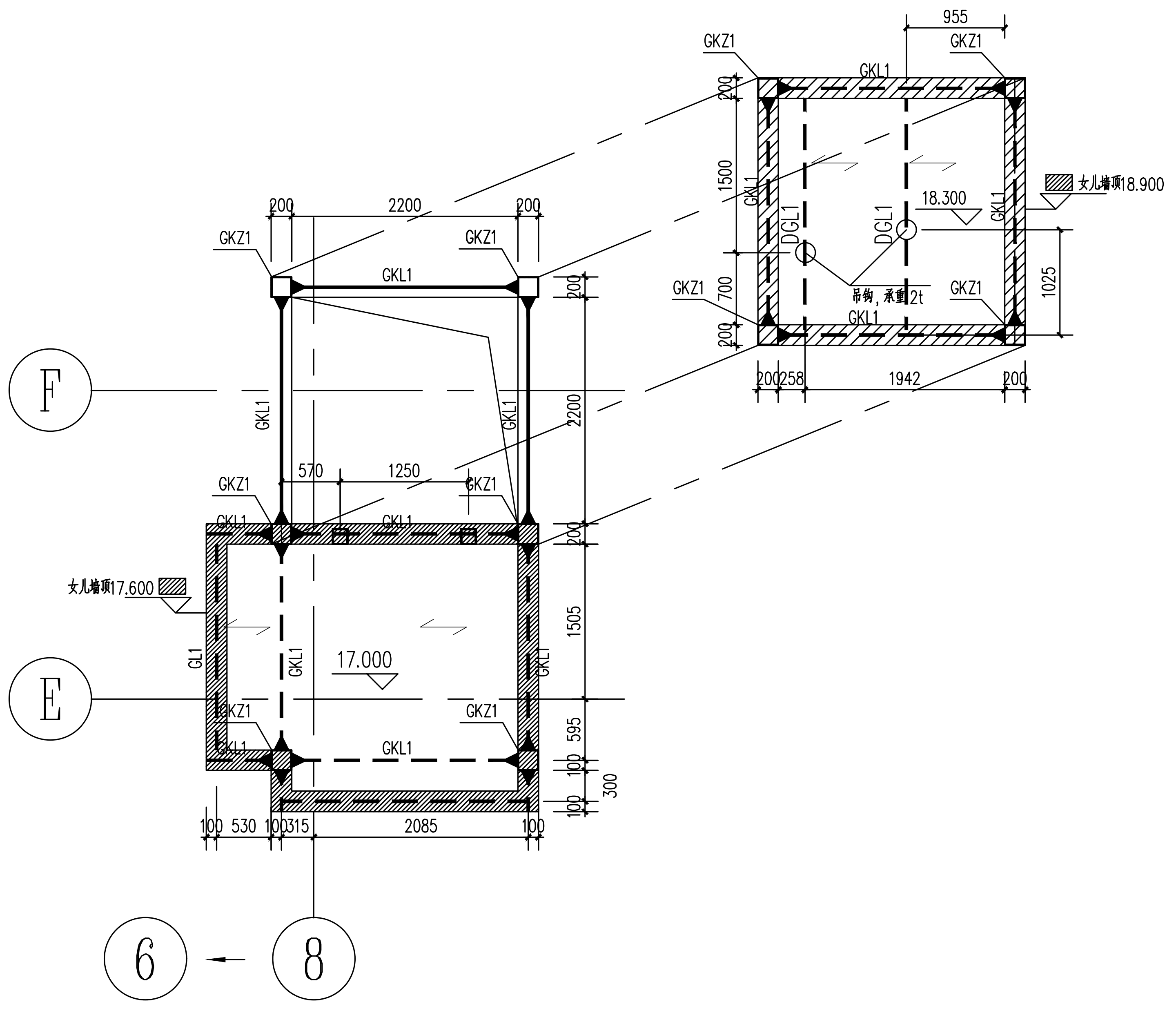
955
GKZ1
GKL1
DGL1
18.300
女儿墙顶18.900
吊钩，承载2t
1025
1500
700
200
258
1942
2200
570
1250
女儿墙顶17.600
17.000
1505
595
300
100
530
315
2085
F
E
6
8

屋面层结构平面图

说明：
1. 除注明外，钢梁梁顶标高均为结构标高。
2. 楼板为组合楼板，板厚 hc=100mm(注：组合楼板总厚为150mm)；
   板面钢筋：双向ф8@150;
   板底钢筋：平行板肋每个凹肋 1ф10(ф10@185).
3. 梁柱节点及主次梁节点均为刚接.
4. 构件位置应与设备厂家核对无误后方可施工。
5. 未注明的构件定位尺寸详见设备厂家提供的专业图纸。

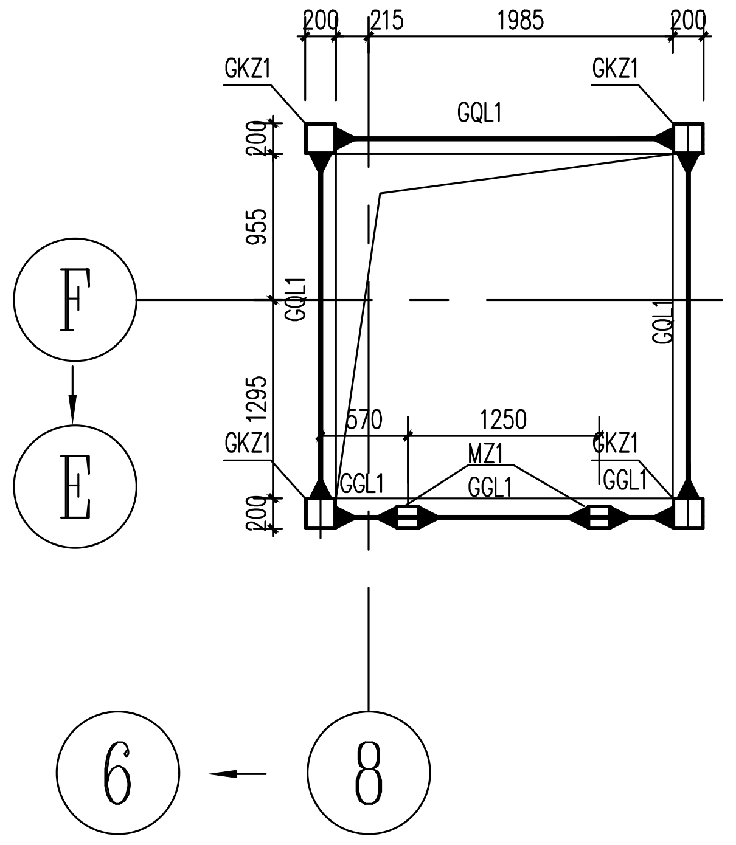
200
215
1985
GKZ1
GQL1
955
1295
570
1250
MZ1
GGL1
F
E
6
8

说明：
1. 圈梁位置及标高待电梯厂家确认后才可施工，圈梁过梁标高见立面图。
2. 构件位置应与设备厂家核对无误后方可施工。
3. 未注明的构件定位尺寸详见设备厂家提供的专业图纸。

钢构件截面表

编号	截面尺寸	钢材牌号	备注
GKZ1	矩形钢管200x200x10(截面高Hx截面宽Bx壁厚t)	Q235B	
GKZ2	矩形钢管200x200x15(截面高Hx截面宽Bx壁厚t)	Q235B	首层内灌C35混凝土至3.35m
GKL1	矩形钢管200x200x8(截面高Hx截面宽Bx壁厚t)	Q235B	
GKL2	矩形钢管250x200x10(截面高Hx截面宽Bx壁厚t)	Q235B	
DGL1/GL1	矩形钢管200x120x8(截面高Hx截面宽Bx壁厚t)	Q235B	吊钩梁
GQL1	矩形钢管150x150x8(截面高Hx截面宽Bx壁厚t)	Q235B	圈梁
GGL1	矩形钢管150x150x5(截面高Hx截面宽Bx壁厚t)	Q235B	过梁
MZ1	矩形钢管150x150x8(截面高Hx截面宽Bx壁厚t)	Q235B	门框柱

结构层高表：

楼层	板面顶标高(m)	钢梁顶标高(m)	层高(m)
电梯井屋面	18.300	18.150	
屋面	17.000	16.850	1.300
5	13.550	13.400	3.450
4	10.150	10.000	3.400
3	6.750	6.600	3.400
2	3.350	3.200	3.400
1	-0.050		3.400
电梯基坑	-1.700		

嵌固端

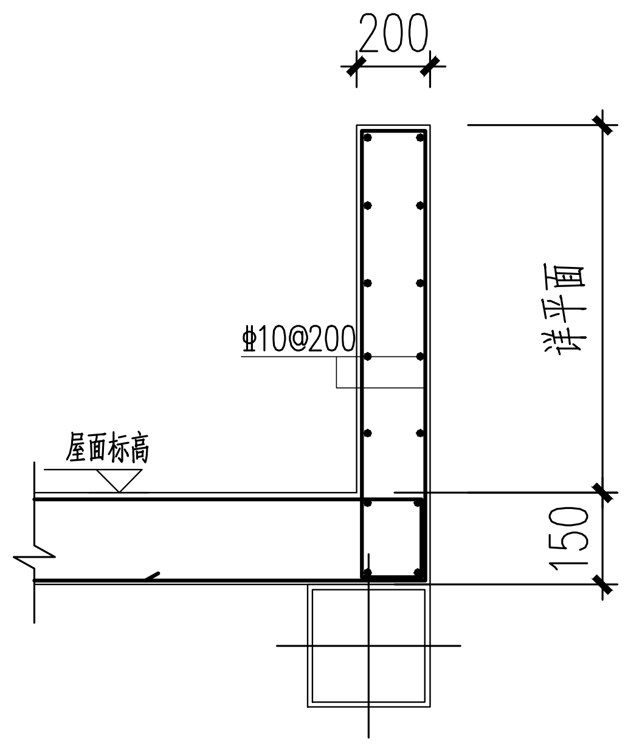
200
ф10@200
屋面标高
详平面
150

女儿墙详图

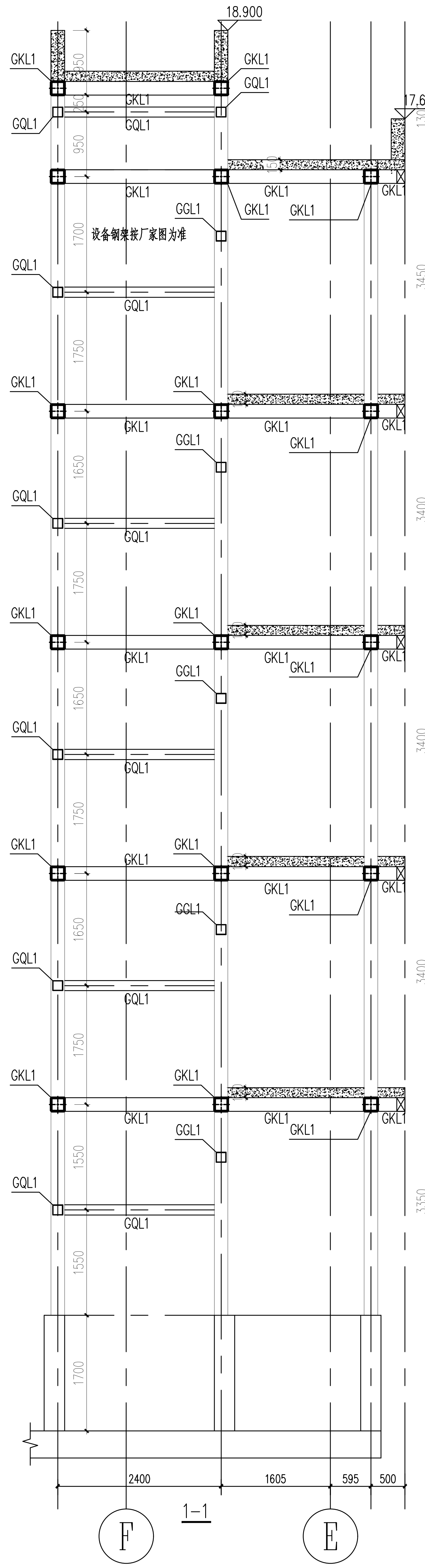
18.900
18.300
17.600
17.000
13.550
10.150
6.750
3.350
±0.000
GKL1
GQL1
GGL1
设备钢梁按厂家图为准
3450
3400
3350
1700
1750
1650
1550
2400
1605
595
500
F
E

1-1

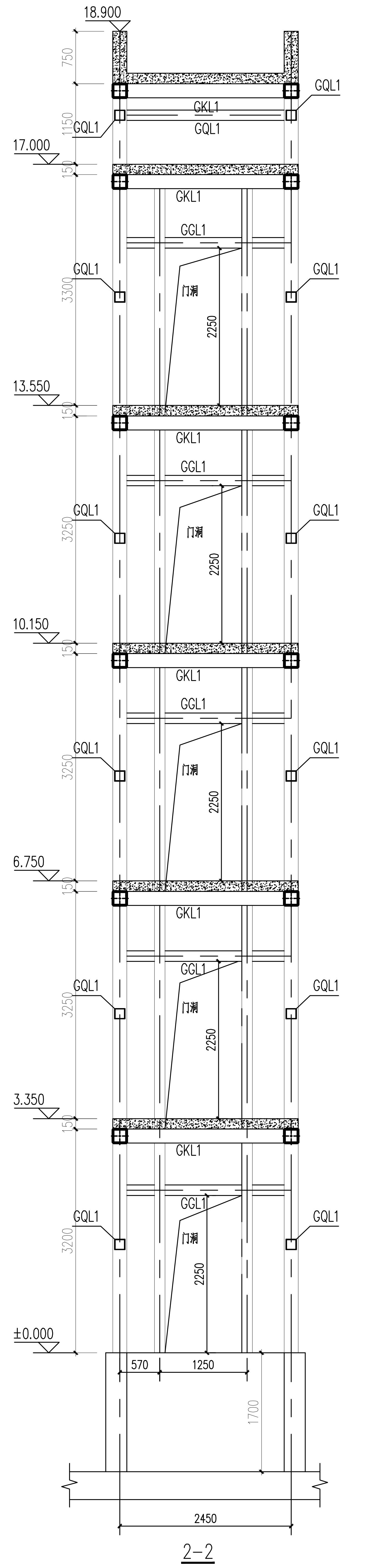
18.900
17.000
13.550
10.150
6.750
3.350
±0.000
GKL1
GQL1
GGL1
门洞
2250
3300
3250
3200
570
1250
1700
2450

2-2

说明：
1. 构件位置应与设备厂家核对无误后方可施工。
2. 未注明的构件定位尺寸和标高详见设备厂家提供的专业图纸。
3. 门洞四周梁柱位置由电梯厂家最终确定。
4. 施工前应复核原建筑各层标高，若与本图不符应及时通知设计修改。

中华人民共和国一级注册结构工程师
姓 名：张洛
注册号：3102359-S024
有效期：至2026年12月31日
电子

中华人民共和国一级注册建筑师
姓 名：吕申婴
注册号：3102359-004
有效期：至2025年11月28日
电子

SRIBS
上海市建筑科学研究院有限公司
SHANGHAI RESEARCH
INSTITUTE OF BUILDING SCIENCES CO.,LTD.
资质证书编号：A231023592

合作设计单位 CO-OPERATED WITH

单位出图专用章 AUTHORIZED COMPANY SEAL FOR ISSUE

注册建筑师执业章 REGISTERED ARCHITECT'S PRACTICE SEAL

注册工程师执业章 REGISTERED ENGINEER'S PRACTICE SEAL

修订 REVISED

版本 REVISION	纪要 SUMMARY	日期 DATE

审 定 APPROVED BY	金艳萍	金艳萍
项目经理 PROJECT MANAGER	吉 峰	吉峰
项目负责人 PROJECT DIRECTOR	吕申婴	
审 核 REVIEWED BY	兰学平	
校 对 CHECKED BY	吉 峰	吉峰
专业负责人 DISCIPLINE RESPONSIBLE	张 洛	张洛
设 计 DESIGNED BY	张 洛	张洛
制 图 DRAWN BY	张 洛	张洛

会签 CONFIRMED BY
建筑 ARCHITECTURE
结构 STRUCTURE
电气 ELECTRICITY
暖通 HVAC
给排水 PLUMBING

建设单位 CLIENT
上海市丰镇中学

项目名称 PROJECT：2025年虹口区学校加装无障碍电梯（上海市丰镇中学）
子 项 SUB-PROJECT
图 名 DRAWING TITLE：电梯基础布置图
设计号 JOB NO.：HT0062025001173
专 业 DISCIPLINE：结 构 阶 段 STATUS：施工图
图 号 DRAWING NO.：结施-05 日 期 DATE：2025.07

工程设计出图专用章（电子）
资质证书号：A231023592
有效期至：2026年10月11日

档案号：

（本图须加盖我公司出图章，否则无效）