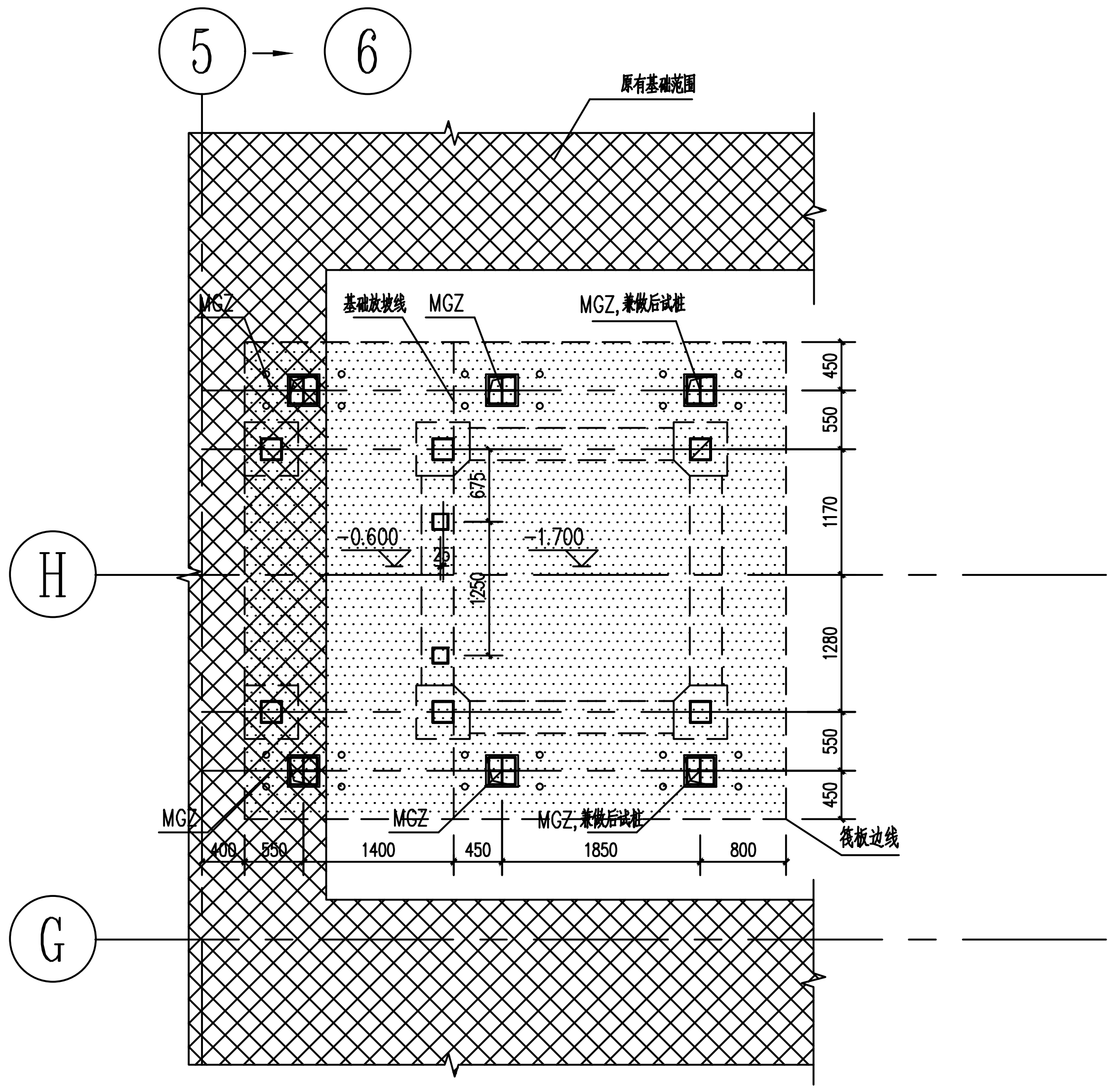
5
6
原有基础范围
MGZ
基础放坡线
MGZ
MGZ,兼做后试桩
-0.600
-1.700
675
25
1250
H
G
450
550
1170
1280
550
450
MGZ
MGZ
MGZ,兼做后试桩
筏板边线
400
550
1400
450
1850
800

桩位和底板平面图

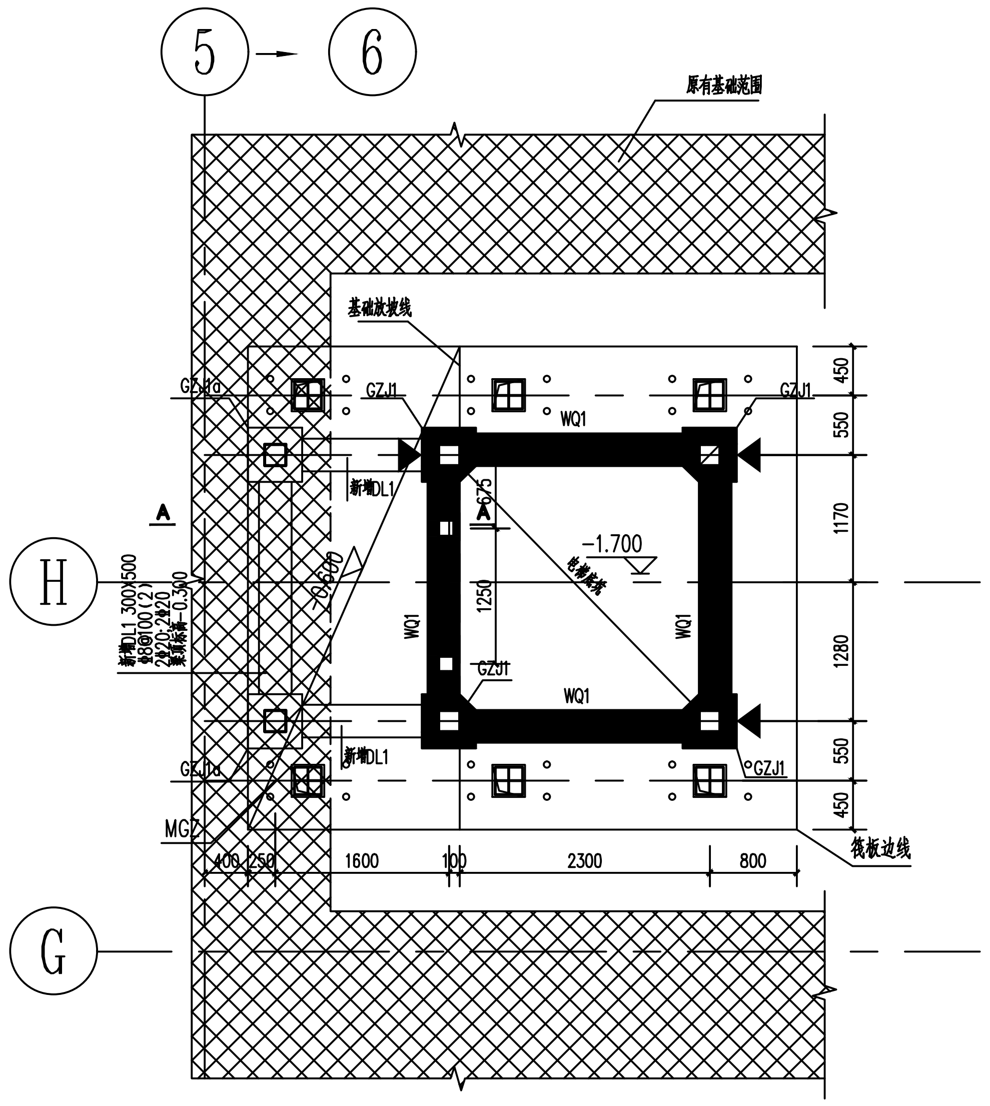
5
6
原有基础范围
基础放坡线
GZJ1a
GZJ1
GZJ1
WQ1
新增DL1
A
A
新增DL1 300X500
ф8@100(2)
2ф20;2ф20
梁顶标高-0.300
-0.600
675
1250
-1.700
电梯底坑
WQ1
WQ1
GZJ1
WQ1
新增DL1
GZJ1a
GZJ1
MGZ
H
G
450
550
1170
1280
550
450
筏板边线
400
250
1600
100
2300
800

电梯基坑平面图

▲ 沉降观测点

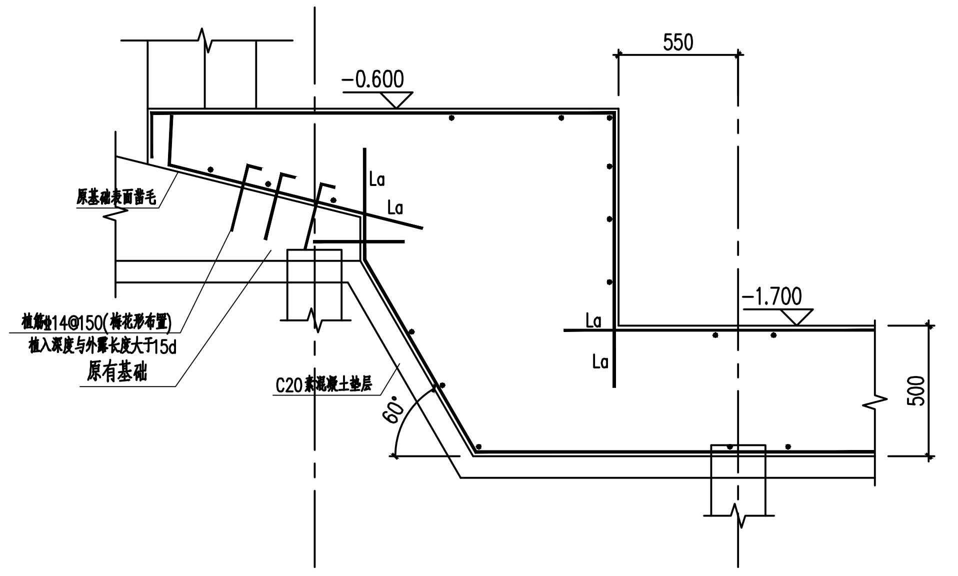
550
-0.600
原基础表面凿毛
La
La
植筋ф14@150(梅花形布置)
植入深度与外露长度大于15d
原有基础
C20素混凝土垫层
60°
-1.700
La
La
500

A-A

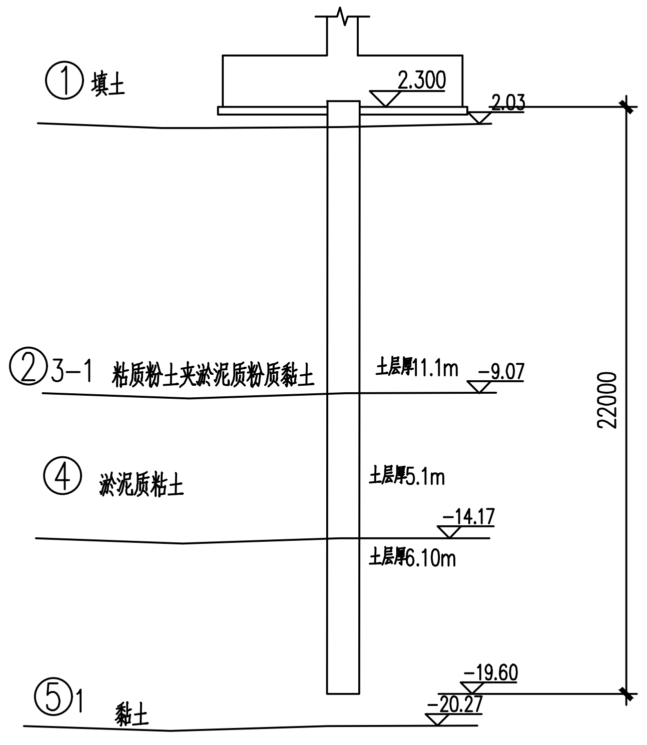
① 填土
2.300
2.03
②3-1 粘质粉土夹淤泥质粉质黏土
土层厚11.1m
-9.07
④ 淤泥质粘土
土层厚5.1m
-14.17
土层厚6.10m
-19.60
⑤1 黏土
-20.27
22000

桩身剖面示意图

绝对标高

基础说明：

1.底板混凝土强度等级为C35，防水等级为P8.

2.底板板厚500mm，具体板厚见详图1，板面标高-1.700m，底板贯通钢筋为双面双向ф14@150双层双向满布. 地板下设100厚C20混凝土垫层。 柱下筏板局部增加板厚角部放射筋，钢筋直径间距同筏板配筋。具体详见图集22G101-3第2-53页做法。

3.底板预留的锚杆静压桩桩孔中心位置同桩位中心，尺寸见详图。

4.若开挖后原建筑基础埋深或尺寸与本图不符，应及时通知设计修改调整。

5.基底应开挖至②层，挖除杂填土，超挖部分采用级配良好的砂石或好土回填并压实，压实系数≥0.97.

6.基坑开挖时应避免扰动原建筑基底标高以下的土层，并采取适当支护措施保护周边地下管线。当开挖底面标高低于原建筑基础底标高，且开挖边界距离原基础边界距离小于两者高差时，需设置钢板桩对原基础进行维护。

7.除注明外，外墙WQ1顶标高为±0.000m， 外包式柱脚GZJ1及GZJ2的标高均为底板板面~±0.000m。 柱脚做法及墙体配筋详结施-04。

8.墙交汇处水平分布筋应拉通，外包式柱脚兼作剪力墙构造边缘构件。

9.现场开挖后如与图中原有基础尺寸不符，需及时与设计院联系。

10.实施过程中应注明须对原建筑物基础进行沉降变形观测，如有异常应及时通知有关单位进行处理。

桩基施工说明：

1.本工程室外地面标高-0.300m,室内地面标高±0.000相当于吴淞高程绝对标高见建筑图。

2.本工程基础部分根据上海勘察设计研究院（集团）股份有限公司提供的《上海市虹口区曲阳第四小学加装无障碍电梯勘察项目岩土工程勘察咨询报告》进行设计。工程编号：2025-GZ-012（19）。

3.基础形式为桩筏基础，底板厚度见底板平面图；桩基采用钢筋混凝土锚杆桩，应严格按图集2018沪G504《钢筋混凝土锚杆静压桩和钢管锚杆静压桩》进行施工；底板预留压桩孔，地下部分施工完成后方可压桩，压桩时混凝土墙上应设置自重不小于800kN的配重，也可利用已完成的上部结构自重作为压桩配重。压桩过程中基础底板严禁出现基础与基底土脱开现象。

4. ╋ 表示桩型MGZa25-2.5(8)+2.0(1)，截面250X250，桩总长22m,桩数6根，除注明外，桩顶标高为-2.200m(桩顶嵌入底板100mm)，桩端持力层为⑤$_1$层黏土，单桩竖向抗压承载力设计值Rd=390kN，接桩方法为焊接接头，单节桩长度可根据现场施工实际情况加长以减少桩接头数量。

5.桩身混凝土强度等级为C30，钢筋为HRB400，即三级钢"ф"，强度设计值fy=360N/mm2。桩保护层厚度不应小于45mm。

6.沉桩应同时满足设计桩长和压桩力，压桩力不小于1.3Rd(507kN),沉桩前设置压桩孔，孔径150mm，孔深 6m,随钻随沉桩。

7.若桩基施工有挤土现象，应采取措施如隔震沟，沉桩过程中随时监测，减少对周围建筑物和市政管线的影响。

8.桩的制作、生产、运输、沉桩及检验应严格按照 2018沪G504图集要求执行。

9.本建筑物基础沉降计算最大值约为5mm，沉降差小于1‰，桩位重心与上部荷载重心基本重合。

10.同时满足以下条件方可停止基坑降水：1)桩基施工完成、基础底板压桩孔已封堵；2)钢结构施工至2层以上；3)基坑回填已完成。

11. 静载荷试验沉桩完成后28天，对承压工程桩进行单桩竖向抗压静载荷试验,桩基承载力检测数量不应少于2根,试桩位置见桩位图。 单桩抗压承载力特征值：390kN。抗压静载荷试验的最大荷载值：780kN。试验用堆载提供反力。 动测试验：采用低应变动测法进行沉桩后的桩身质量检查，本工程桩应100%进行检查。 检测结果应及时反馈设计院。对低应变动测实测信号复杂，无规律，无法对其进行准确评价的桩，应采用钻芯法检测桩身完整性。 孔径检测 、静载荷试验及动测试验应由有证单位提供检测报告。

中华人民共和国一级注册结构工程师
注册号：3102359-S024
有效期：至2026年12月31日

中华人民共和国一级注册建筑师
注册号：3102359-004
有效期：至2025年11月28日

SRIBS
上海市建筑科学研究院有限公司
SHANGHAI RESEARCH
INSTITUTE OF BUILDING SCIENCES CO.,LTD.
资质证书编号：A231023592

合作设计单位 CO-OPERATED WITH

单位出图专用章 AUTHORIZED COMPANY SEAL FOR ISSUE

注册建筑师执业章 REGISTERED ARCHITECT'S PRACTICE SEAL

注册工程师执业章 REGISTERED ENGINEER'S PRACTICE SEAL

修订 REVISED

版本 REVISION	纪要 SUMMARY	日期 DATE

审定 APPROVED BY	金艳萍	金艳萍
项目经理 PROJECT MANAGER	兰学平	
项目负责人 PROJECT DIRECTOR	吉峰	吉峰
审核 REVIEWED BY	兰学平	
校对 CHECKED BY	吉峰	吉峰
专业负责人 DISCIPLINE RESPONSIBLE	张洛	张洛
设计 DESIGNED BY	张洛	张洛
制图 DRAWN BY	张洛	张洛

会签 CONFIRMED BY			
建筑 ARCHITECTURE		结构 STRUCTURE	
电气 ELECTRICITY		暖通 HVAC	
给排水 PLUMBING			

建设单位 CLIENT
上海市虹口区教育事务服务中心

项目名称 PROJECT	2025年虹口区学校加装无障碍电梯 （上海市虹口区第四中心小学）		
子项 SUB-PROJECT			
图名 DRAWING TITLE	电梯基础布置图		
设计号 JOB NO.	HT0062025001168		
专业 DISCIPLINE	结构	阶段 STATUS	施工图
图号 DRAWING NO.	结施-03	日期 DATE	2025.07

档案号：

（本图须加盖我公司出图章，否则无效）