建筑	结构	电气	暖通	给排水	备注

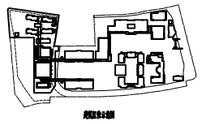

通往医学科研集群

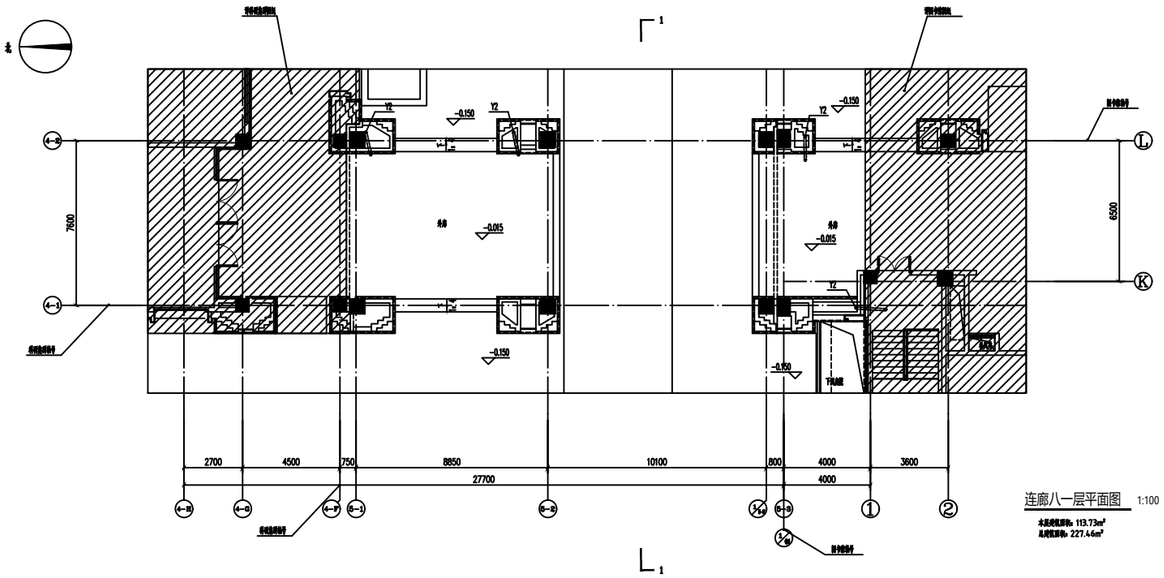

连廊八一层平面图 1:100

本层建筑面积：113.73m²
总建筑面积：227.46m²

通往图书馆

建设单位 CLIENT	上海健康医学院
设计单位 DESIGN	上海华东发展城建设计(集团)有限公司
合作设计单位 CO-OPERATED WITH	
单位出图专用章	
个人执业专用章	
工程名称 PROJECT	上海交通大学医学院浦东校区工程（标段二）
工程编号 JOB NO.	XM20PR008SH-25-8
项目名称 SUB-PROJECT	连廊八
图纸名称 DRAWING TITLE	连廊八一层平面图 连廊八二层平面图 连廊八顶层平面图 Ⓔ-Ⓕ轴立面图　Ⓔ-Ⓕ轴大样图 1—1剖面图　平面放大图 预制构件布置示意图
项目负责人 PROJECT MANAGER	
主创建筑师 PROJECT DESIGNER	
审定 AUTHORIZED FOR ISSUE BY	
审核 AUDITED BY	
专业负责人 DISCIPLINE RESPONSIBLE BY	
校对 CHECKED BY	
设计 DESIGNED BY	
制图 DRAWN BY	
设计阶段 STATUS	施工图
修改版次 EDITION NO.	
专业 DISCIPLINE	建筑
图号 DRAWING NO.	建筑—01
比例 SCALE	见图
日期 CALENDATE	2021 年 03 月

本图纸加盖本院出图专章，否则一律无效。