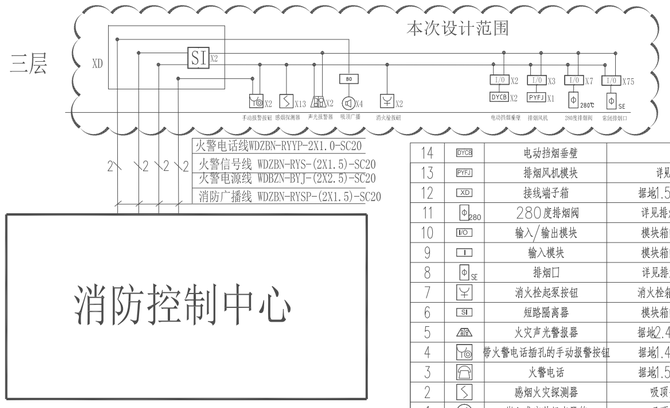

火灾自动报警系统图

序号	图例	名称	规格
14	DYCB	电动挡烟垂壁	
13	PYFJ	排烟风机模块	详见排烟图纸
12	XD	接线端子箱	据地1.5米安装
11	280	280度排烟阀	详见排烟图纸
10	I/O	输入/输出模块	模块箱内安装
9		输入模块	模块箱内安装
8	SE	排烟口	详见排烟图纸
7		消火栓起泵按钮	消火栓箱内安装
6	SI	短路隔离器	模块箱内安装
5		火灾声光警报器	据地2.4米安装
4		带火警电话插孔的手动报警按钮	据地1.4米安装
3		火警电话	据地1.5米安装
2		感烟火灾探测器	吸顶安装
1		嵌入式安装扬声器箱	吸顶安装

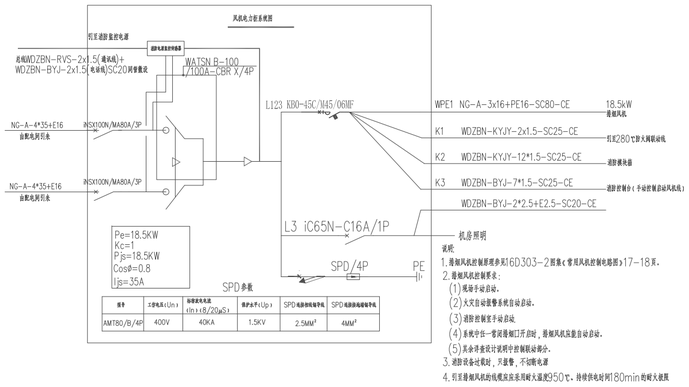

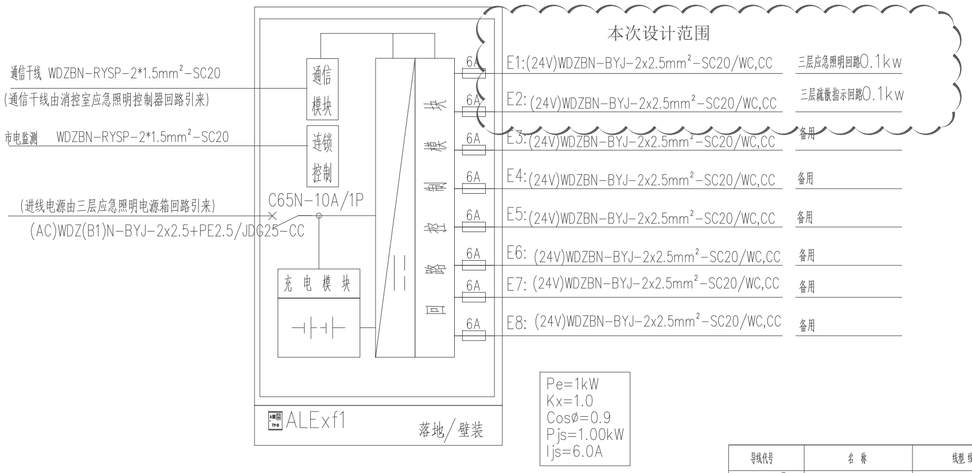

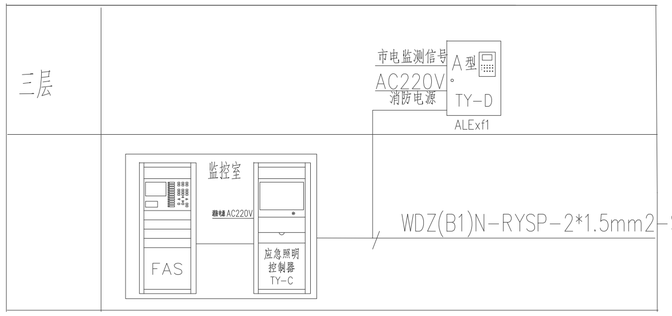

回路带载建议

回路负载	功率(W)	建议负载灯数量	线缆选型	建议带载距离	备注
小型标志灯(A型)	1W	≤60只	WDZBN-BYJ-2*2.5mm²-SC20	≤180m	穿管敷设
			WDZBN-BYJ-2*4mm²-SC20	≤250m	
地面标志灯(A型)	1W	≤60只	2*2.5mm²耐腐蚀橡胶电缆	≤180m	穿管敷设
			2*4mm²耐腐蚀橡胶电缆	≤250m	
照明灯(A型)	3W	≤20只	WDZBN-BYJ-2*2.5mm²-SC20	≤120m	穿管敷设
			WDZBN-BYJ-2*4mm²-SC20	≤180m	
照明灯(A型)	3W	≤20只	WDZBN-BYJ-2*2.5mm²-SC20	≤120m	穿管敷设
			WDZBN-BYJ-2*4mm²-SC20	≤180m	

备注:1、回路带载能力需结合考虑电源输出额定电流、线缆直径、末端压降等因素影响,并考虑现工地现场实际施工情况,进考虑余量。
2、每只灯具宜设一次分支(基于线缆接头工艺及回路压接工艺影响)。

导线代号	名称	线型/线径及敷设方式
—X 2	RS485通讯线	WDZBN-RYSP-2X1.5-SC20,MR/CE,WE
—F 2	二线消防电话线	WDZBN-RYYP-2X1.0-SC20,MR/CE,WE
—G 4	各类启驱线	WDZBN-KYY-(4X1.5)-SC20,MR/CE,WE
—BC 2	消防广播线	WDZBN-RYYP-(2X1.5)-SC20,MR/CE,WE
—S 2	信号线缆	WDZBN-RYS-(2X1.5)-SC20,MR/CE,WE
—C 7	手动控制线	WDZBN-KYJY-(7X1.5)-SC20,,MR/CE,WE
—D 4	24V电源线	WDZBN-BYJ-(2X4/2.5)-SC20
—H 2	插孔电话线	WDZBN-RYYP-2X1.0-SC20,MR/CE,WE

注:1.消防线路敷设时,当应采用金属管、可挠(金属)电气导管或B1级以上的阻燃塑料管保护(PVC),并应敷设在不燃烧体的结构层内,且保护层厚度不宜小于30mm
2.从接线盒、线槽等处引到探测器底座处、控制设备处、报警器等的线路,均应加金属软管保护。
3.上述电缆电线产烟毒性均要求能达到C0级,燃烧滴落物/微粒等级为C0级。

灯具符号	功率(W)	光通量(lm)	灯具选型	安装方式	型号
	6W	600	24V应急照明灯(非持续性灯具)	距地2.4m安装	A型
	1W	100	24VLED疏散指示灯具(持续性灯具)	距地3m安装/距地1.0米1m安装	A型
	1W	100	24V(双面)LED疏散指示灯具(持续性灯具)	距地3m安装	A型
	1W	100	24V(左、右指示)多信息复合标志灯(持续性灯具)	距地3m安装/距地1.0米1m安装	A型
	1W	100	24V双面多信息复合标志灯(持续性灯具)	距地2.4m安装	A型
	6W	600	24V应急照明灯(非持续性灯具)	吸顶	A型
	1W	100	24V疏散出口灯(持续性灯具)	门上0.2m安装	A型
FW BW	1W	100	24V单面方向标志灯(持续性灯具)	距地3m安装	A型
ctrl A			A型应急照明集中电源控制器 (此处设计共1套)	距墙1.2米安装	

建设单位/CLIENT:
中共上海市奉贤区纪律检查委员会

项目名称/PROJECT:
奉贤区全面从严治党警示教育基地装修工程

子项目名称/SUB-PROJECT:

区位图/REGIONAL LOCATION MAP :

万品国际工程设计有限公司
WanPin International Engineering Design Co., LTD.

图纸名称/TITLE:
二层平面图

设计 DESIGNED	宋杨杨	宋杨杨
校对 CHECKED	赵雪婷	赵雪婷
专业负责人 CHIEF	周宇	周宇
项目负责人 PROJECT CHIEF	单磊	单磊
审核 IDENTIFIED	刘翠青	刘翠青
审定 APPROVED	焦时伦	焦时伦

业务号/JOB NO. 2024XF07-01
设计阶段/STATUS: 施工图
专业/DISCIPLINE: 电气
比例/SCALE: 1:100
出图日期/DATE: 2024.07
图号/DRAWING NO. XD-06

版次	修改内容	日期

条形码/BARCODE:

中华人民共和国注册电气工程师(供配电)
姓 名:周 宇
注册号:6114440-DG003
有效期:至2027年06月

中华人民共和国一级注册建筑师
姓 名:单磊
注册号:6114440-004
有效期:至2026年02月28日
(电子)

工程设计出图专用章(电子)
资质证书号:A261144407
有效期:至2025年06月28日

ALL RIGHTS RESERVED, DON'T COPIED, REPRODUCED.